POMPA AUTOPESCANTE MODELLO LOIRA

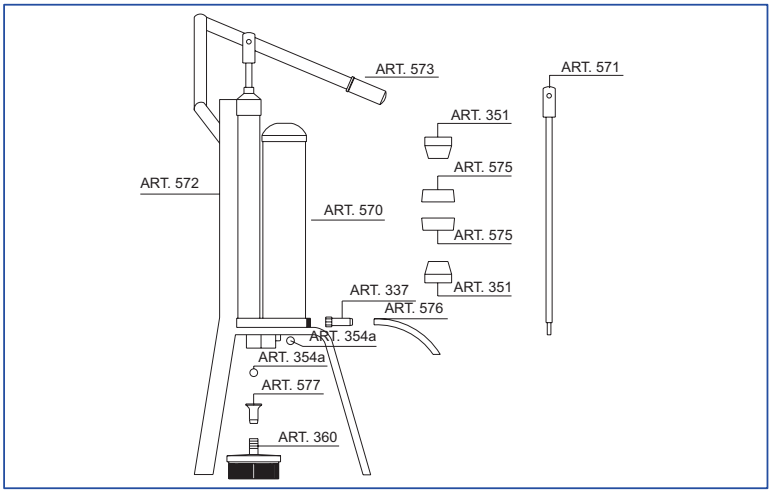

ART. 120
POMPA
AUTOPESCANTE
MODELLO LOIRA

Costruita interamente in ottone. Cavalletto in ferro verniciato. Due valvole in acciaio inox. Stantuffi in materiale anticorrosivo. Pressione: 7-8 BAR di lavoro costante -12 BAR pressione massima. Può essere usata nell'edilizia per tinteggiare con la calce o con altri materiali, nell'agricoltura per particolari trattamenti alle piante e nell'allevamento per la disinfezione. Completa di m 1,50 di tubo gomma, filtro pescante in plastica mm 15, per pescaggi in serbatoi esterni. Corredata con lancia a leva BIVI e getto a rosa.

ART. 120
SELF-DRAWING
PUMP
MODEL LOIRA

Made entirely of brass. Painted iron stand. Two stainless steel valves. Corrosion-proof plungers. Regular work pressure 7-8 BAR max pressure 12 BAR. It can be used either on buildings to paint with whitewash or other materials or in agriculture for special treatments of plants or in farming to disinfect. Equipped with 1.50 m rubber hose, 15 mm strainer. BIVI lever spray lance and conic nozzle.

ART. 120
POMPE
AUTO-AMORCANTE
MODÈLE LOIRA

Construite entièrement en laiton. Chevalet en fer peint. Deux soupapes en acier inox. Pistons en matériau anticorrosion. Développant 7-8 BARS de pression, pression maximun 12 BARS. On peut l'utiliser dans l'industrie du bâtiment pour blanchir les murs avec la chaux ou avec d'autres produits, ou dans l'agriculture pour les traitements spéciaux des plantes ou dans l'élevage des animaux pour la désinfection des étables. Equipée avec tuyau en caoutchouc 1,50 m, filtre de fond en plastique. Lance à levier BIVI et bec conique.

P	MC	KG
3	0,08	18

↔	↗	↕
75	36	30